Äëüóà ÑÍÄ V1

1 *Ðàçìåðû äëÿ ñïðàâîê.
2 Ïðèñîåäèíèòåëüíûå ðàçìåðû âûäåðæàòü â ïðåäåëàõ äîïóñêà ±IT16/2.
3 Ìàññà óêàçàíà áåç ó÷åòà ØÓ.
4 Ïîäêëþ÷åíèå íàñîñíîé óñòàíîâêè ê ïðîöåññó ïðîèçâîäèòü òîëüêî ñ ïðèìåíåíèåì âèáðîèçîëÿòîðîâ ñîòòàâëåíèÿ ïðîöåññà è òèïà ïîäêëþ÷åíèÿ ðåçüáà èëè ôëàíöåâ.
5 Çàïðåùåíî ïåðåäàâàòü âåðòèêàëüíûå íàãðóçêè îò òðóáîïðîâîäîâ ïîäêëþ÷åíèÿ íà êîëëåêòîðû ñòàíöèè.

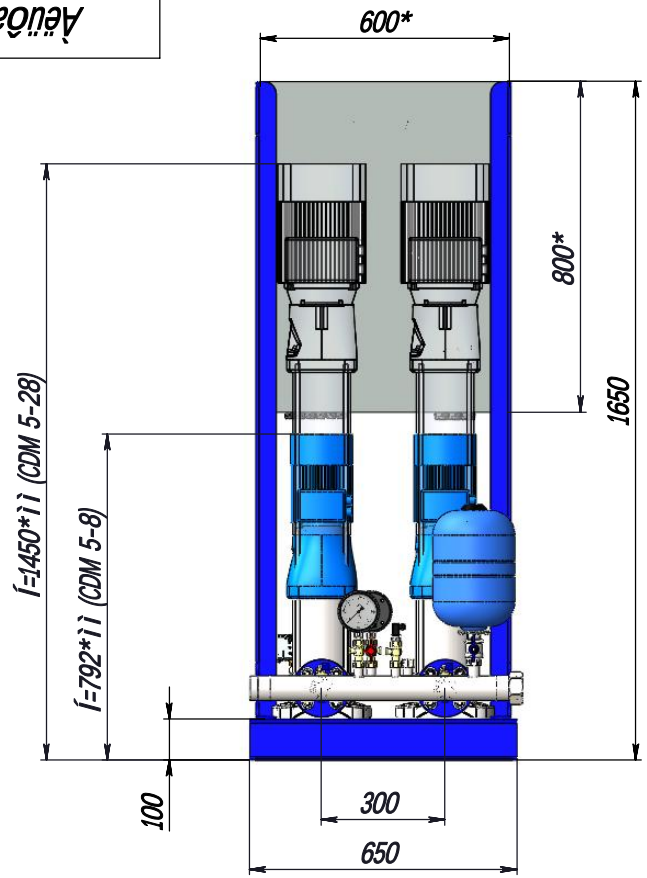

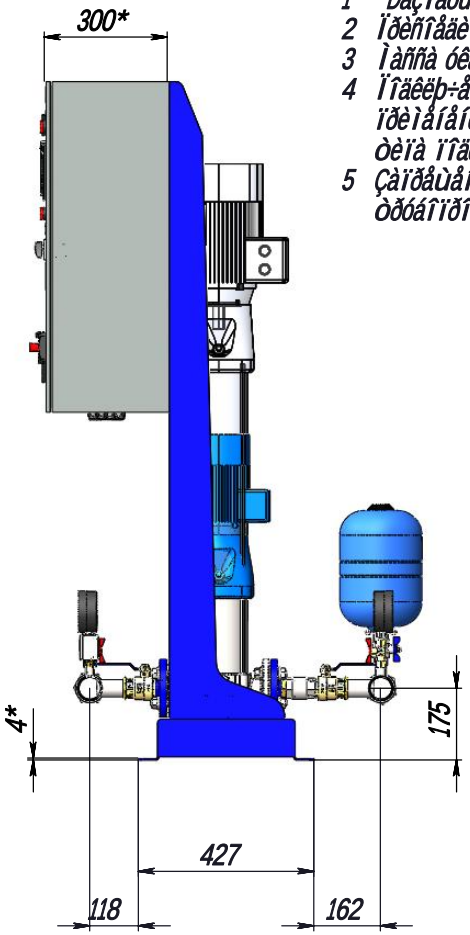

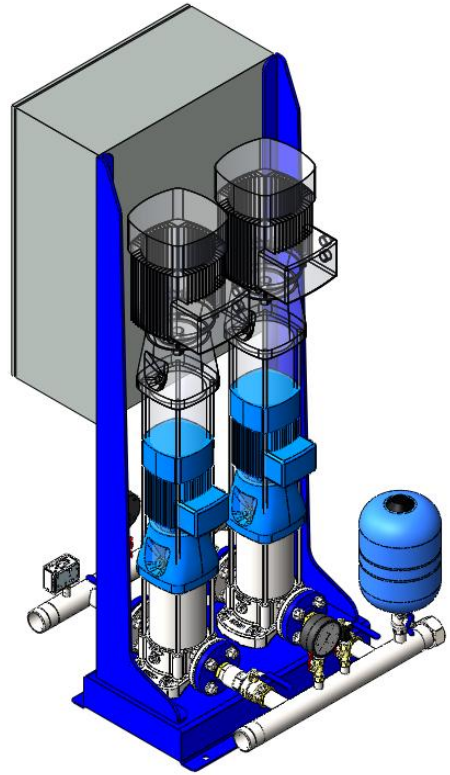

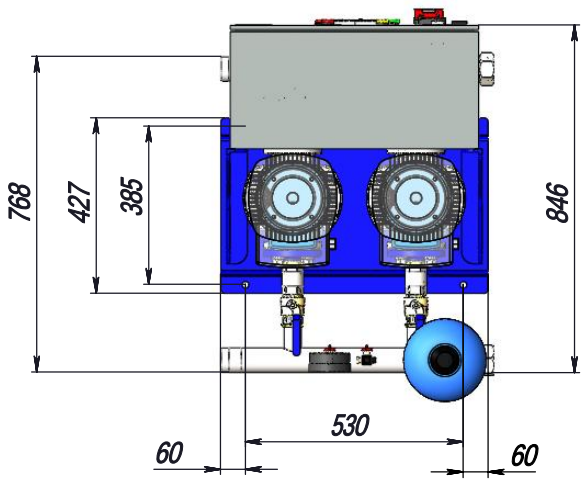

					Ñåðèè íàñîñîâ CDM 5-2 . . . CDM 5-28			
Èçì.	Ëèñò	¹ äîêóì.	Ïîäï.	Äàòà	ÀËÜÔÀ STREAM ÑÎÄ 2 CDM 5-8 1,1 êÂò Ê×2 50 ìì ÑÁ	Ëèò.	Ìàññà	Ìàñøòàá
Ðàçðàá.		Èøóòèíà Í.Ð.		20.05.2024			126	1:13
Ïðîâåðèë		Àðòåìåíêî Ë.Ð.						
Ò.êîíòðîëü		Àðòåìåíêî Ë.Ð.				Ëèñò 1	Ëèñòîâ	
Íà÷. ÊÁ		Ñâåø÷íèêîâ À.Â			Ñõåìà íàñîñíîé óñòàíîâêè			
Í.êîíòðîëü		Îâðèíñêàÿ À.Í.						
Óòâ.		Ñâåø÷íèêîâ À.Â						

Ïîäï. è äàòà | Èíâ. ¹ äóáë. | Âçàì. èíâ. ¹ | Èíâ. ¹ ïîäл. | Ïîäпись è дата | Íóìåðàö. ¹