Äåòàëü ÑÏÄ V3

# ÂÈÄ À

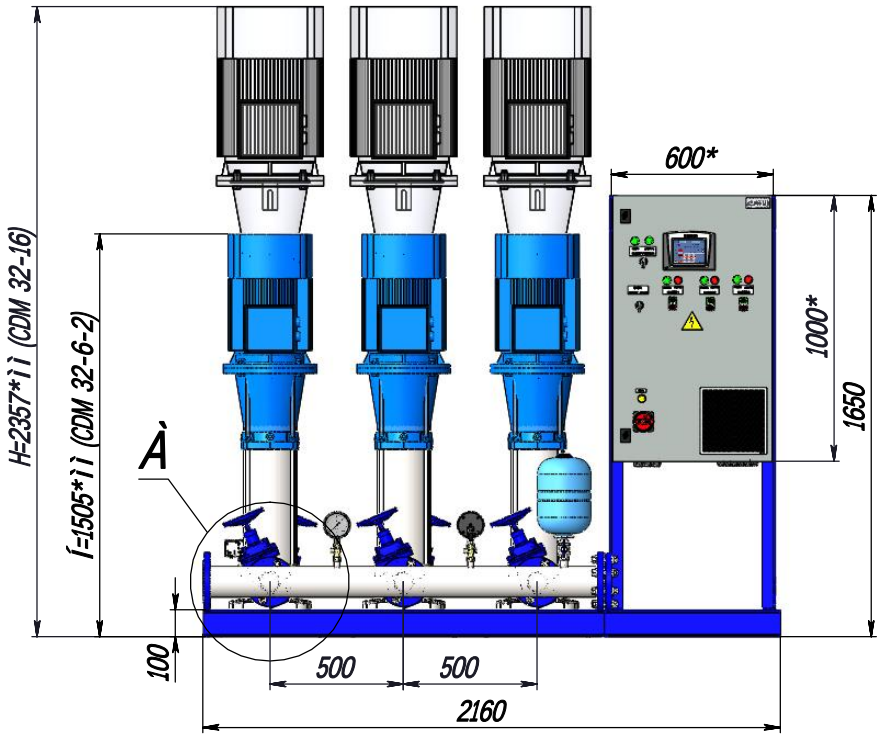


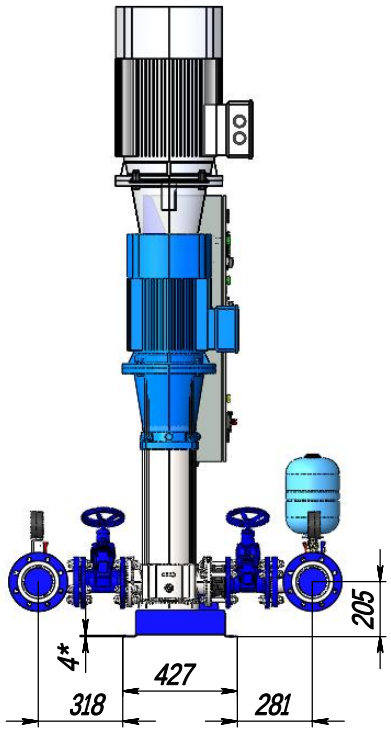


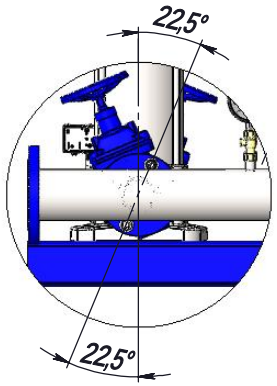


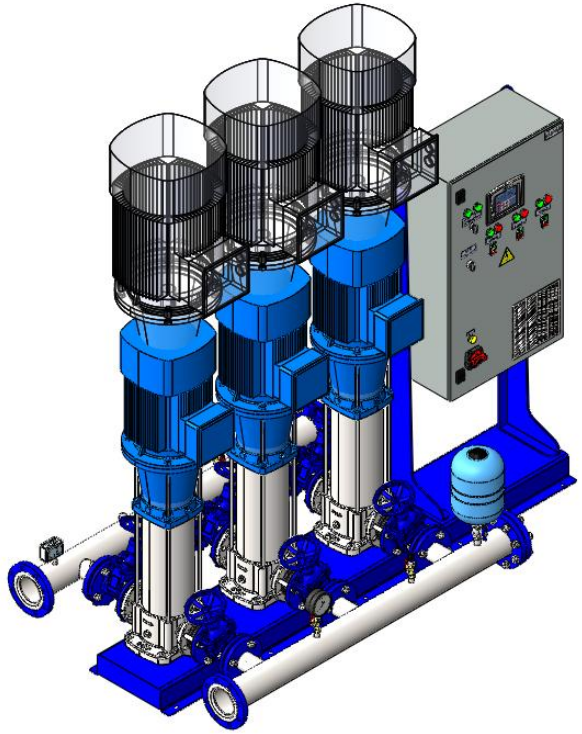

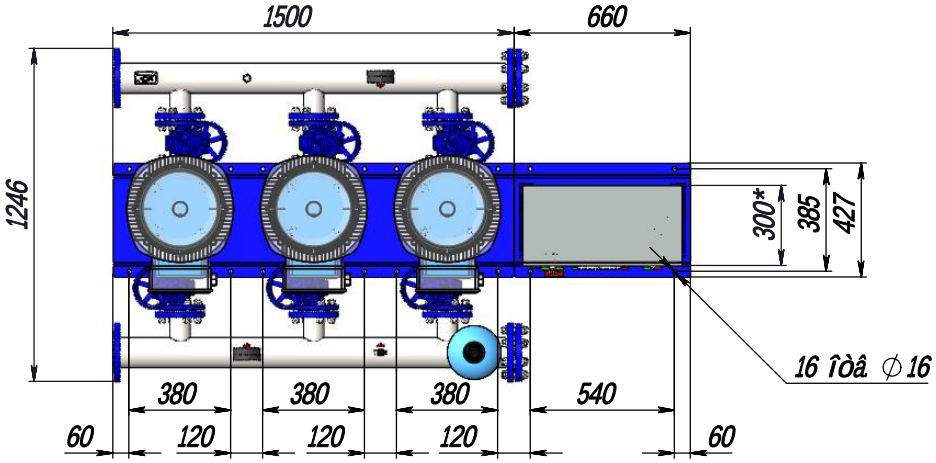


1 Âõîä ôëàíöå 100-16-03-Ñò20 ÃÎÑÒ 33259-2015
2 Âûõîä ôëàíöå 100-16-03-Ñò20 ÃÎÑÒ 33259-2015
3 *Ðàçìåðû äëÿ ñïðàâîê.
4 Ïðèñîåäèíèòåëüíûå ðàçìåðû âûäåðæàòü â ïðåäåëàõ äîïóñêà ±IT16/2.
5 Ìàññà óêàçàíà äëÿ ó÷åòà Ø0.
6 Ïîäêëþ÷åíèå íàñîñíîãî óñòàíîâêè è ïðîòåñòíîãî ïîòîêà ïîä ïðåäñòó ïðîòèâîäàâëåíèì âèáðîçîëåðõùèõ âñòàâîê ñ ó÷¸òîì äàâëåíèÿ ïðîòåñòíà è òèïà ïîäêëþ÷åíèÿ ðåçüáû èëè ôëàíöû.
7 Çàïðåùàåòñÿ ïðåäâàðèòåëüíûé èëè äîðèçîíòàëüíûé íàãðóçêè ïò òðóáîïðîâîäîâ ïîäêëþ÷åíèÿ íà êîëåáëòîõû ñòàíöèè.

| | | | | | |
|---|---|---|---|---|---|
| Èçì. | Ëèñò | ¹ äîêóì. | Ïîäï. | Äàòà | Ñåðèè íàñîñîâ CDM 32-1-1. . . CDM 32-16 |
| Ðàçðàá. | | Èøóòèíà Í.Ð. | | 22.05.2024 | ÀËÜÔÀ STREAM ÑÏÄ 3 CDM 32-6-2 11 êÂò Ê× 100 ìì ÑÁ |
| Ïðîâåðèë | | Àðõàíãåëüñêèé Ë.Ð. | | | |
| Òåõíîíîðìîíò. | | Àðõàíãåëüñêèé Ë.Ð. | | | |
| Íà÷. ÊÁ | | Ñàø÷èêîâ À.Â. | | | Ñòàíöèîííàÿ êîìïëåêòàöèÿ. |
| Í.êîíòðîëü | | Îâðèíñêàÿ À.Í. | | | |
| Óòâ. | | Ñàø÷èêîâ À.Â. | | | |

Ëèò. | Ìàññà | Ìàñøòàá
Ëèò. 792 1:20
Ëèñò 1 | Ëèñòîâ

МФМК ГРУППА КОМПАНИЙ

Ïîäï. è äàòà | Èíâ. № äóáë. | Âçàì. èíâ. № | Èíâ. № ïîäë. | Ïîäï. è äàòà

ÀËÜÔÀ STREAM ÑÏÄ 3 CDM 32-6-2 11 êÂò Ê× 100 ìì ÑÁ Êîïèðîâàë Ôîðìàò À3